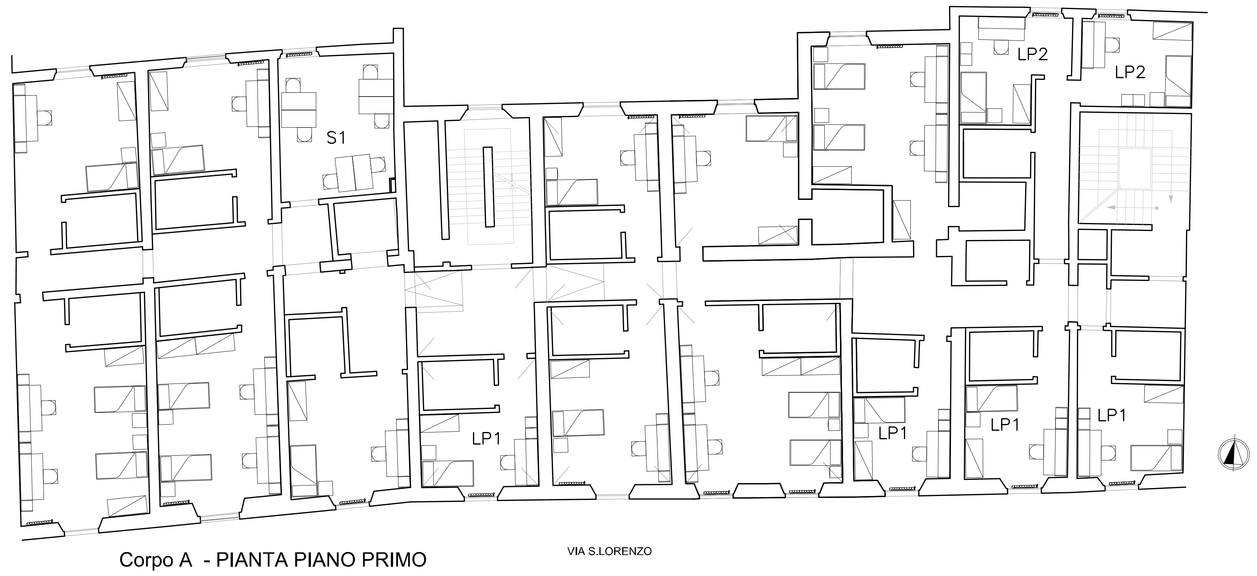

Corpo A - PIANTA PIANO PRIMO

Scala 1:100

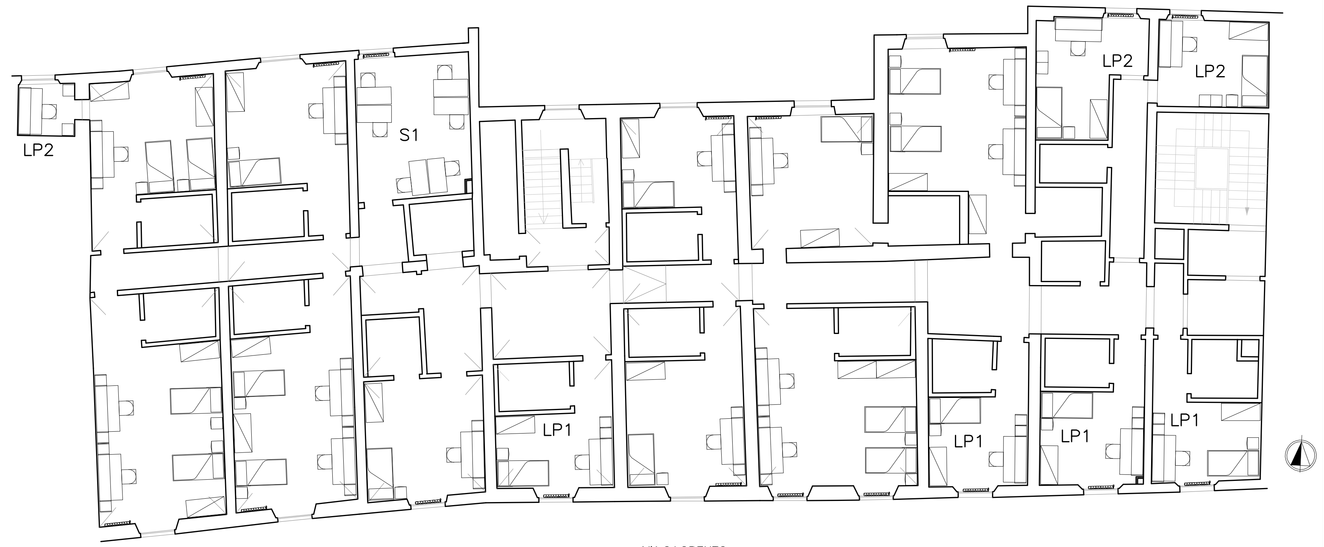

Corpo A - PIANTA PIANO SECONDO

Scala 1:100

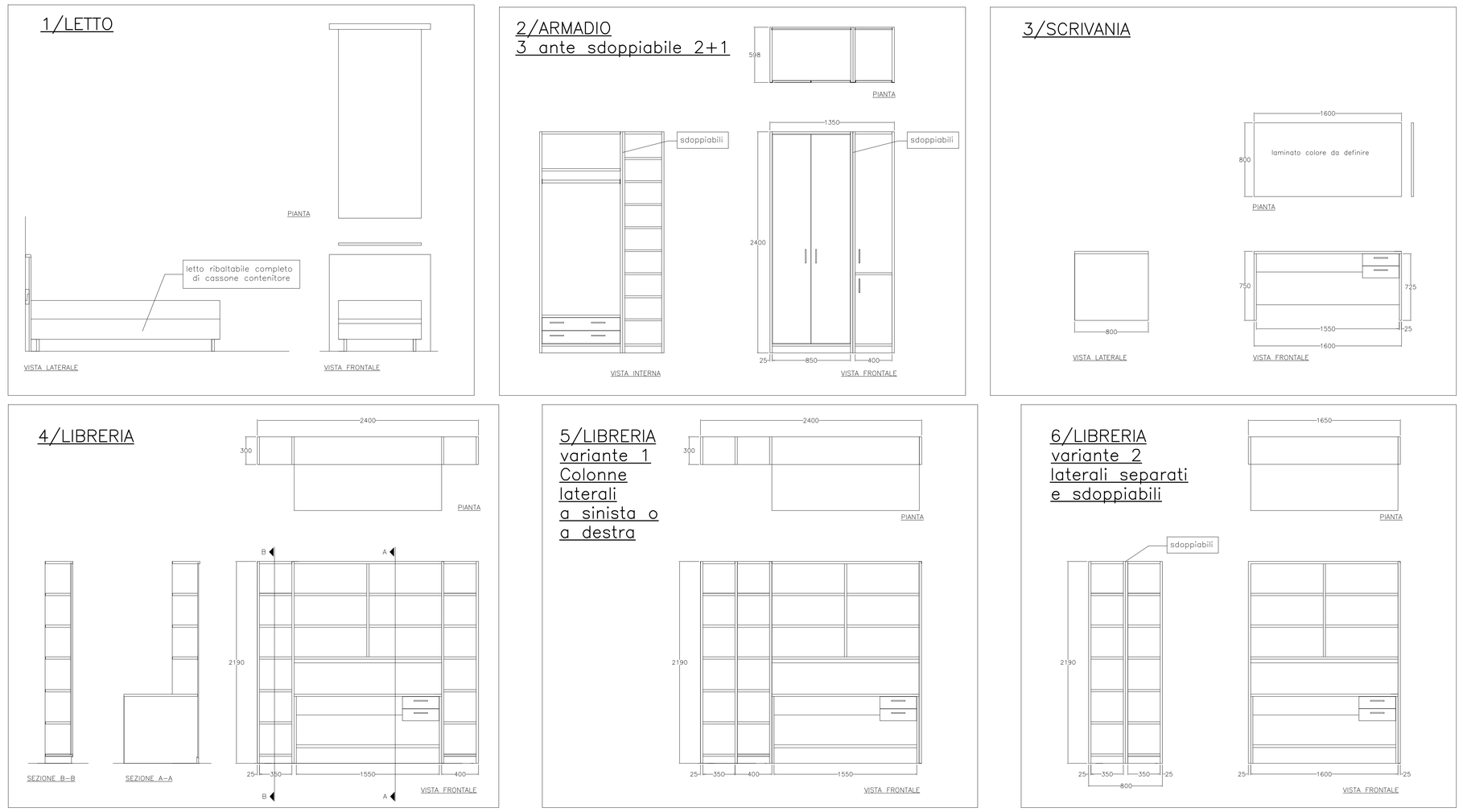

Scala 1:25

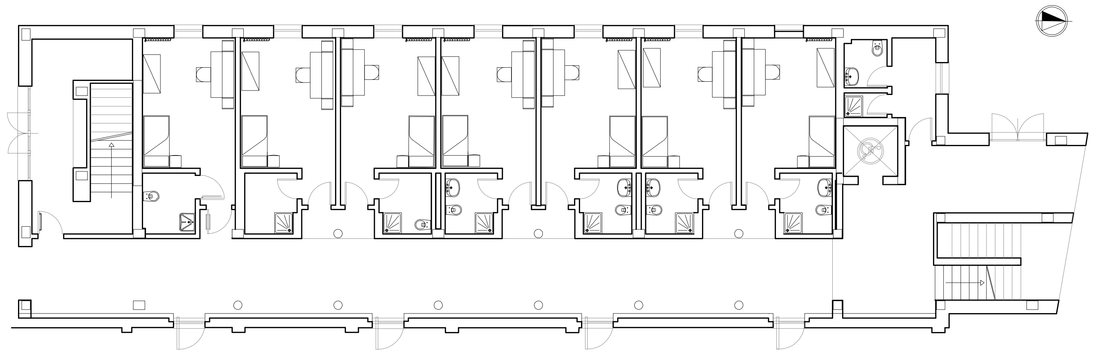

Corpo B - PIANTA PIANO TERRA

Scala 1:100

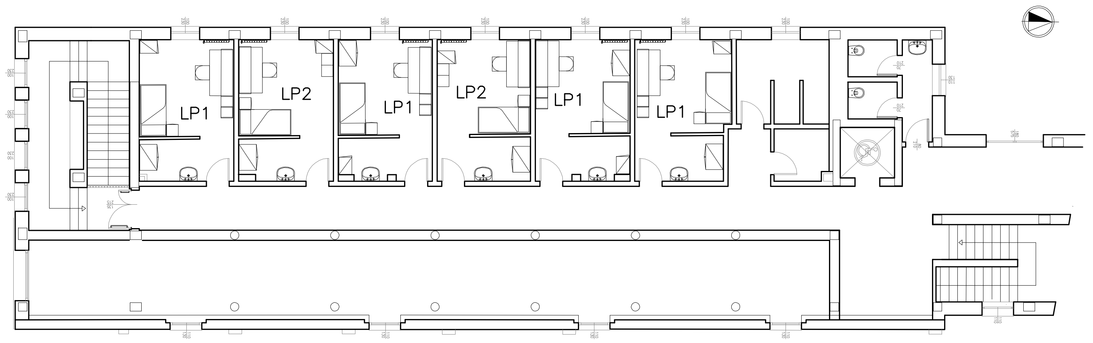

Corpo B - PIANTA PIANO PRIMO

Scala 1:100

Scuola Superiore Sant'Anna
di studi universitari e di perfezionamento

Scuola Superiore Sant'Anna
Piazza Martiri della Libertà 33 - 56127 PISA

ADEGUAMENTO FUNZIONALE ED IMPIANTISTICO DEL COMPLESSO
EDILIZIO POSTO IN VIA SAN LORENZO 24-28 A PISA

PROGETTO ARREDI

RESPONSABILE PROCEDIMENTO: Geom. MASSIMO MAMMINI
PROGETTO ARCHITETTONICO : Dott. Arch. MARIO MESTICE

REV.	AGGIORNAMENTI	DATA	FIRMA
1			
2			
3			

OGGETTO:
PROGETTO DEGLI ARREDI PER PIANO E ALCUNI PARTICOLARI

NOME FILE: 2011_Immobiliare_Arredi.dwg

TAVOLA	Unica	NUMERO	01
SCALA	Varie	DATA	08/04/2011